decon
mobility



_DREEFT

EPPUR



Die erste Bremseinrichtung für manuelle Rollstühle. Einfach ein Satz Räder, um schmerzfrei zu bremsen.

Inspiriert von niederländischen Fahrrädern verfügen unsere Räder über ein Rücktritt-Bremssystem in der Radnabe, das es dem Nutzer ermöglicht, die Bremse durch leichtes Zurückziehen des Greifreifens zu aktivieren. Mit Dreeft können Sie abbremsen, wenden und rückwärts fahren – ganz ohne Reibung an der Hand und mit fünfmal weniger Kraftaufwand!

Beim Bremsen dreht sich der Greifreifen im Gegensatz zum Rad nicht weiter. Reibung und Brennen werden einfach eliminiert. Dadurch sind die Dreeft-Räder besonders nützlich zur Steuerung Ihres Rollstuhls in Kombination mit einem elektrischen Zusatzantrieb wie dem Yomper.

Es ist ein einzigartiges Fahrerlebnis!

Spezifikationen

Hilfsmittelnummer	18.99.09.0003
Radgrößen	24"
Maximales Benutzergewicht	120 kg
Reifen	Schwalbe Marathon+ 25-540
Gesamtgewicht	3750 g
Achsendurchmesser	12 mm & 12,7 mm
Greifreifen	Doppelwandiges Aluminium

Bitte scanne den QR-Code für weitere Informationen.

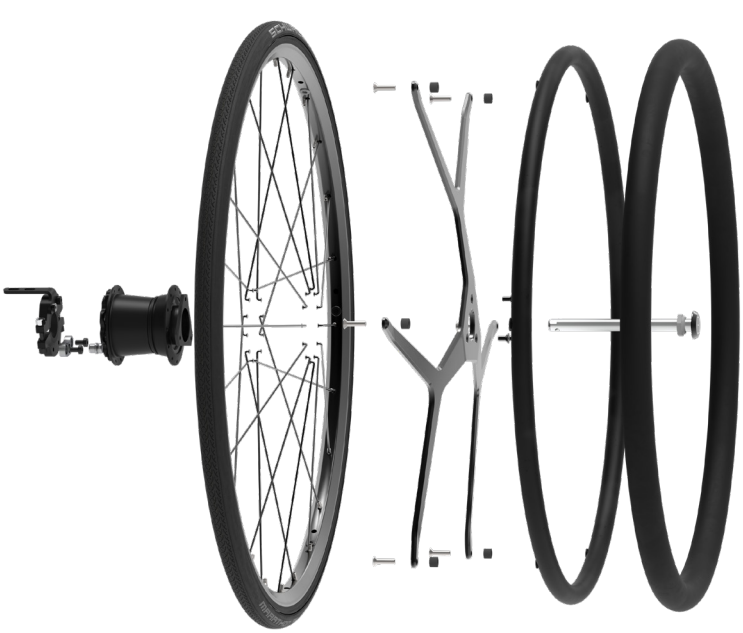



Ein Technologie-Kraftpaket in der Radnabe
Inspiriert von den Rücktritt-Naben niederländischer Fahrräder.
Dreeft-Räder verfügen über ein patentiertes Bremssystem in der Radnabe.

Keine Reibung

Beim Bremsen dreht sich der Greifreifen im Gegensatz zum Rad nicht weiter. Reibung und Brennen werden einfach eliminiert.

80 % weniger Kraftaufwand

Im Vergleich zu Standardrädern (Deine Schultern werden es dir danken)

Motorisierbar

Sehr einfaches Lenken und Bremsen in Kombination mit einem elektrischen Zusatzantrieb unter oder hinter dem Rollstuhl.

Geeignet für Para- & Tetraplegiker

Ohne Gripverlust nutzbar, sogar bei Regen!



Bisher bedeutete das Bremsen oder Wenden eines Rollstuhls, die Hände als Bremsklötze zu benutzen, was zu Schulterschmerzen und Handverbrennungen führt. Dank der Dreeft-Räder können Sie mühelos und ohne Reibung mit den Fingerspitzen bremsen!

Ziehen Sie einfach den Greifreifen leicht nach hinten, um das Rücktritt-Bremssystem zu aktivieren.

Bitte scanne den QR-Code für weitere Informationen.


Gemeinsam können wir Freiheit schaffen!
Folgen Sie uns:
deconmobility.de
MADE BY DECON
SINCE
Creating Freedom
1989
POWERED BY YOU