decon
mobility



E-WALK

E-Walk brukarmanual

2026-01
Brukarmanual SE

Baserad på 2026001-604_Rev2.0

EU Declaration of Conformity • EU-Konformitätserklärung • Déclaration de conformité UE

decon

The undersigned, representing the following manufacturer

Decon Wheel AB
Org. No. 556618-9006
SRN SE-MF-000046289
Södra Ekeryd 119, 314 91 Hyltebruk
Sweden,

hereby declares that the product **E-Walk**

with the basic UDI-DI 735001014MCGB3

and the following references MCG4055
MCG4755

is in conformity with the Medical Device Regulation (EU) 2017/745 as a class I medical device based on Annex VIII; and the Directive 2011/65/EU on the restriction of the use of certain hazardous substances in electrical and electronic equipment.

Intended purpose: E-walk is an electrically powered, assistant-controlled drive unit intended to be mounted onto compatible manual wheelchairs to provide powered assistance and braking support during propulsion of individuals who are unable to walk or who have limited walking ability.

This EU declaration of conformity is issued under the sole responsibility of the manufacturer.

Hyltebruk, 2026-01-29

Mattias Lundin
CEO

MADE BY DECON SINCE Creating Freedom 1989 POWERED BY YOU

Innehåll

Avsett ändamål 4
- Avsedd användning 4
- Användningsområde 4
- Avsedd patientgrupp 4
- Avsedd användare 4
- Avsedd driftmiljö 4
- Kontraindikationer 4

Säkerhet 5
- Allmänna föreskrifter 5
- Manualer för synskadade 5
- Märkning 6
- Symboler 7
- Säkerhetskontroll före användning 7
- Varningar 8

Garanti 12
- Information om produktsäkerhet och återkallande 12

Produktbeskrivning 13
- Tekniska data 13
- Omfattning av leveransen 14
- Översikt E-Walk 15

Att använda E-Walk 16
- Monteringsset 16
- Anpassning av sittbredd 17
- Fastsättning av basenhet på rullstol 18
- Borttagning av basenhet på rullstol 19
- Montering av styrenhet 20
- Att köra E-Walk 21
- Transport och förvaring av E-Walk 24
- Batteri och laddare 26

Skötsel 29
- Rengöring 29
- Korrosion 29
- Reparationer 29
- Säkringsbyte 29
- Underhåll och regelbundna kontroller 30
- Felsökning 30
- Återanvändning 30
- Avfallshantering 30
- Felkoder 31

Avsett ändamål

Avsedd användning

E-walk är en elektriskt driven, ledsagarstyrd drivenhet avsedd att monteras på kompatibla manuella rullstolar för att ge elektrisk assistans och bromsstöd vid förflyttning av personer som inte kan gå eller som har begränsad gångförmåga.

Användningsområde

E-Walk är avsedd för personer som använder en manuellt driven rullstol när elektrisk framdrivningsassistans behövs för att stödja mobiliteten, särskilt vid mer krävande moment såsom körning i lutningar eller över längre sträckor.

Avsedd patientgrupp

Den avsedda användargruppen är personer i alla åldrar, inklusive barn, som använder manuell rullstol och som behöver elektrisk assisterad drivning på grund av begränsad eller obefintlig egen framdrivningsförmåga. Maximal tillåten användarvikt är 150 kg (beroende på tillåten användarvikt för manuell rullstol).

Avsedd användare

Den primära avsedda användaren och operatören av E-Walk är en ledsagare som assisterar brukaren i rullstolen. Ledsagaren måste vara fysiskt kapabel att säkert kontrollera den manuella rullstolen med E-Walk monterad. Ledsagaren måste dessutom vara kognitivt kapabel att förstå och utföra säker drift, inklusive manövrering, bromsning och att reagera på nödsituationer.

Den sekundära avsedda användaren av E-Walk är personen som sitter i rullstolen. Personen i rullstolen får aldrig köra E-Walk och kan vara i vilken ålder som helst, inklusive barn. Personen som sitter i rullstolen kan inte gå eller har begränsad gångförmåga. Personen har begränsad eller ingen förmåga att själv driva rullstolen och överskrider inte den maximala tillåtna användarvikten.

Avsedd driftmiljö

E-Walk är avsedd att användas inom temperaturområdet -25°C till +50°C i inomhus- och utomhusmiljöer på fasta, jämna och stabila ytor som är lämpliga för rullstolsdrift.

Kontraindikationer

E-Walk får inte användas om operatören saknar den fysiska, sensoriska eller kognitiva förmågan att säkert manövrera en manuell rullstol med eldriven assistans.

Säkerhet

Allmänna föreskrifter

Innan E-Walk används ska ledsagaren genomgå utbildning i korrekt hantering av E-Walk. Under utbildningen ska ledsagaren även informeras om potentiella risker som är förknippade med felaktig eller oavsiktlig användning.

Utbildningen ska genomföras av Decons representant eller distributör.

Personal eller tekniker som ansvarar för installation, teknisk inspektion, underhåll eller service av E-Walk ska genomgå teknisk utbildning för att säkerställa att alla procedurer utförs enligt Decons krav och säkerhetsriktlinjer.

Brukarmanualen gäller för E-Walk och är skriven för användare av E-Walk.

Läs brukarmanualen och bekanta dig med E-Walk innan du använder den.

För information om kompatibla rullstolsmodeller för montering av E-Walk, besök Decons webbplats (www.decon.se/en). Välj ”Adapters”; sedan ”Find manufacturer or chair”, och ange relevant tillverkare eller rullstolsmodell.

Manualer för synskadade

Kontakta din lokala återförsäljare om du har svårt att läsa denna brukarmanual. Din lokala återförsäljare kan tillhandahålla en digital kopia av denna manuell. Detta gör att manualen kan förstoras eller läsas upp av din läsprogramvara.

Märkning

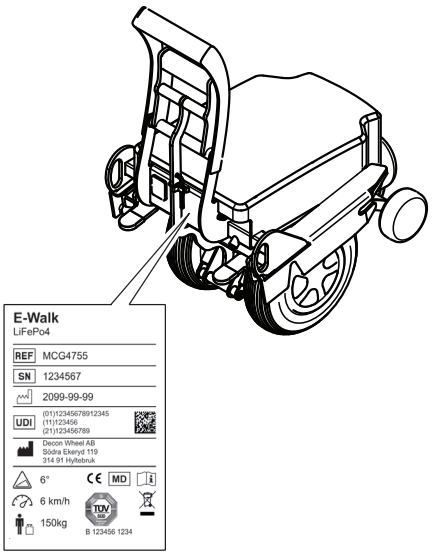

Etiketten är placerad på baksidan av basenheten.

Symbolerna som används på etiketten för E-Walk förklaras nedan:

Symboler

Följ bruksanvisningen!

Angiven lutning: 6°.

Maximal hastighet för enheten: 6 km/h.

Maximal brukarvikt: 150 kg.

Medicinteknisk produkt.

Serienummer.

Uppgift om tillverkningsdatum.

Tillverkarens namn och adress.

Artikelnummer.

Unik enhetsidentifiering (UDI) för enheten.

Endast för inomhusbruk (laddare).

Sorteras som elektronikavfall. E-Walk och dess tillbehör omfattas av det europeiska WEEE-direktivet.

ISO 7010-M002, Se brukarmanual/broschyr!

VARNING!
Risk för allvarliga personskador eller dödsfall. En operation som, om den inte utförs korrekt, kan leda till skador på operatören eller andra personer.

FÖRSIKTIGHET!
Risk för materiella skador. En operation som, om den inte utförs korrekt, kan leda till materiella skador.

INFO
Extra viktig eller förklarande information.

Säkerhetskontroll före användning

VARNING!

Före varje användning:

- Kontrollera och säkerställ att E-Walk är korrekt monterad på rullstolen
- Kontrollera och säkerställ att alla monteringskomponenter sitter ordentligt fast
- Kontrollera och säkerställ att drivhjulet är korrekt inkopplat och rör sig fritt
- Kontrollera och säkerställ att styrenheten kan manövreras fritt och återgår till neutralläge
- Kontrollera och säkerställ att batteriet är tillräckligt laddat

VARNING!

Använd inte E-Walk om något fel, någon skada eller onormal funktion upptäcks. Kontakta din återförsäljare eller en servicetekniker.

Varningar

Innan du använder E-Walk



VARNING!

Användaren ska ha läst igenom och förstått brukarmanualen och ha förståelse för de olika reglagen och användargränssnitten som E-Walk är utrustad med.



VARNING!

Tippskydd måste alltid vara monterade på rullstolen och vara i aktivt läge när E-Walk används.



VARNING!

För att montera E-Walk till en rullstol krävs ett monteringsset som beställs separat och ingår inte i leveranser av E-Walk. Monteringssetet ska vara monterat av en utbildad tekniker.



VARNING!

Var försiktig så att du inte klämmer hand eller fingrar när handtaget för att sänka ned eller fälla upp drivhjulet används. Håll i handtaget under hela rörelsen.



VARNING!

Rullstolens länkhjul ska ha en diamter på minst 150 mm för att minimera belastning på dessa när E-Walk används.



VARNING!

Innan patienten tar plats i rullstolen eller ska lämna rullstolen måste rullstolens bromsar aktiveras och E-Walk vara avstängd så att rullstolen inte kan rulla iväg.



VARNING!

E-Walk får under inga omständigheter styras av patienten som sitter i rullstolen.



VARNING!

Öva att köra E-Walk säkert på plant underlag innan körning i uppförs- eller nedförs-backar.

FÖRSIKTIGHET!

Mer avancerade rullstolar med sits/rygg tiltfunktioner kan ibland inte utnyttjas till fullo då tiltfunktionerna kan hindras av E-Walk. Iakta försiktighet vid användning av dessa funktioner så att E-Walk inte skadas.

Körning

VARNING!
Börja med en låg hastighet som känns trygg för både dig som användare och patienten. Öka sedan hastigheten långsamt till önskad gånghastighet.

VARNING!
Undvik att ge kommandon för plötslig start eller för att stanna tvärt. Plötsliga rörelser hos rullstolen kan orsaka att personen i rullstolen tappar balansen, vilket kan leda till fall eller skada. Innan E-Walk används, säkerställ att personen i rullstolen sitter korrekt och är beredd på att rullstolen startar eller stannar.

VARNING!
Det är inte tillåtet att köra E-Walk på sluttningar eller ramper med en lutning som överstiger 6 grader (10,5 %) när brukarvikten är 150 kg.

VARNING!
Unvik att köra där underlaget är mjukt eller ojämnt (t.ex. sand, lera, snö, is eller genom djupa vattenpölar). Vi rekomenderar att E-Walk används endast på slätt och fast underlag.

VARNING!
Vid körning eller parkering på halt underlag eller i lutande terräng kan E-Walks hjul slira.

VARNING!
Häng inte föremål (väskor, kassar etc.) i närheten av styrkontrollen! Om dessa föremål kommer i kontakt med styrkontrollens körreglage kan E-Walk oavsiktligt komma i rörelse.

VARNING!
Använd inte E-Walk nära enheter som alstrar starka radiovågor. Om E-Walk befinner sig nära en radiovågskälla och börjar fungera onormalt, stäng omedelbart av strömmen, och förflytta dig från den aktuella platsen. Om mobil ska användas i direkt anslutning till rullstolen ska E-Walk stängas av.

De svaga elektromagnetiska vågor som E-Walk avger kan påverka andra elektroniska enheter, till exempel automatiska dörrar och stöldskyddssystem av den typ som används i butiker. I detta fall, stäng av E-Walk och kör rullstolen manuellt.

VARNING!
Bromssträckan i sluttningar kan vara avsevärt längre än på plan mark.

VARNING!
Vid trappavsatser och höga trottoarkanter (>8cm) ska E-Walk stängas av och fällas upp. Vid lägre trappavsater eller trottoarkanter, reducera hastigheten och tilta upp stolen innan du kör upp.

VARNING!
Statisk elektricitet kan byggas upp hos användaren eller i produkten. Vid beröring av produkten kan en elektrostatisk urladdning (ESD) uppstå, vilket tillfälligt kan påverka elektroniken. Detta kan leda till ett tillfälligt avbrott i driften eller till onormalt beteende. Säkerställ att driften är stabil innan du fortsätter använda produkten.

VARNING!
Rör inte basenhetens drivmotor eller motorstyrenhet medan rullstolen är i drift eller efter drift. Under eller efter drift kan drivmotorn eller motorstyrenheten vara het. Om rullstolen dessutom befinner sig nära en värmekälla kan hela basenheten bli het.

VARNING!
När du använder produkten på en plats med mycket folk ska du vara särskilt uppmärksam på omgivningen. Om du stöter emot personer eller föremål kan personen i rullstolen kastas framåt, eller personer i omgivningen skadas.

När du har stannat på en plats med mycket folk ska du alltid stänga av strömmen. Om någon i närheten stöter till styrenheten kan rullstolen börja röra sig oväntat och orsaka skador på personen i rullstolen eller på personer i omgivningen.

Förvaring och transport

VARNING!
Förvara inte E-Walk där den kan bli blöt av regn eller på platser med hög luftfuktighet.

VARNING!
Undvik förvaring i direkt solljus eller på platser där temperaturen kan bli hög.

VARNING!
E-Walk kan transporteras hopkopplad med rullstolen, använd då de markerade lastsäkringspunkterna för att transportsäkra E-Walk. Rullstolen ska transportsäkras i dess egna lastsäkringspunkter, se rullstolstillverkarens anvisning.

Batteri och laddare



VARNING!

Laddaren är avsedd endast för inomhusbruk. Utsätt inte laddaren för regn eller andra fuktkällor.



VARNING!

Transportera inte laddaren på rullstolen.



VARNING!

Använd endast batterier som godkänts av tillverkaren. Installation av ett batteri som inte är godkänt eller kompatibelt kan leda till funktionsfel eller osäker drift av produkten. Felaktiga batteriegenskaper kan leda till överhettning, frigöra farliga gaser eller orsaka brand under laddning eller användning. Detta kan orsaka allvarliga personskador eller skador på omgivningen.



INFO

Kontrollera alltid laddningsindikatorn för att säkerställa att laddningen har startat och pågår. Om laddningen avbryts eller inte startar korrekt kan batteriet förbli endast delvis laddat. Detta kan leda till minskad räckvidd vid körning eller till att rullstolen inte fungerar som förväntat.



INFO

Batteriets livslängd varierar beroende på användning och förvaringsförhållanden, körförhållanden, temperatur och laddningsmetod. Batterier är förbrukningsvaror. Om sträckan du kan köra på en laddning blir betydligt kortare bör du överväga att byta ut batteriet mot ett nytt.

Rengöring

FÖRSIKTIGHET!

Spola aldrig E-Walk med en vattenslang eller högtryckstvätt. Använd inte ångtvätt för att tvätta rent E-Walk. De elektroniska enheterna kan ta skada vilket kan leda till allvarliga funktionsstörningar.

FÖRSIKTIGHET!

Rengör inte med lösningsmedel såsom bensin eller thinner. Detta kan skada lacken och plastdelarna på E-Walk.



INFO

E-Walk desinficeras lämpligen genom att använda en trasa med alkohol.

Garanti

Garantitiden för E-Walk är 2 (två) år från inköpsdatum.

Om det finns ett material- eller tillverkningsfel på ditt exemplar av E-Walk under denna garantiperiod kommer de defekta delarna bytas ut eller repareras utan kostnad. Garantin täcker basenheten, styrkontrollen och laddaren. Förbrukningsdelar såsom batterier och däck är undantagna från denna garanti.

Denna garanti täcker inte fel orsakade antingen av avsiktlig felanvändning från användarens sida eller vårdslös användning, till exempel fel som orsakas av annan användning än den som anges i denna bruksanvisning. Denna garanti täcker heller inte fel som uppstått till följd av modifiering av enheten eller kontinuerlig användning under andra förhållanden än de specificerade förhållandena till exempel överskriden maxvikt etc.

Repor, mattning och smuts på ytan av produkten till följd av normal användning omfattas inte av garantin.

Om garantireparationer är nödvändiga, kontakta återförsäljaren där du köpte enheten.

Förväntad livslängd på den kompletta produkten är (ej slitagedelar) 5 år från försäljningsdatumet.

Information om produktsäkerhet och återkallande

Kontakta den återförsäljare där enheten köptes eller tillverkaren av E-Walk för information om produktsäkerhet och eventuella återkallanden.

Allvarliga incidenter som involverar E-Walk ska rapporteras till Decon och till behörig myndighet i det medlemsland där användaren/patienten är etablerad.

Produktbeskrivning

Tekniska data

Motor		200W
Batterityp		Bly (gel) 24V, 12Ah
		LiFePO4 24V, 18Ah
Totalmått (BxLxH)		316x474x362mm
Vikt		Basenhet 15,4 kg Batteri LiFePO4 3,95 kg Batteri Bly (gel) 8 kg
Däck		200x50, Massiv
Hastighet		0–6 km/h[1)]
Maximal räckvidd från fulladdade batterier		22 km[2)]
Maximal brukarvikt		150 kg
Maximal totalvikt		180 kg[4)]
Max backtagningsförmåga		6 grader[3)]
CE-märkning		Enligt EU-förordning 2017/745 (MDR)
Batteriladdare		100-240 V AC, 50/60Hz
Laddtid		Normal laddning 3-4 timmar (LiFePO4)
Driftförhållanden	miljö	Inomhus och utomhus
	temperatur	-25°C till +50°C
	luftfuktighet	Ingen kondens

1. Maxmimal hastighet ställs via reglage
2. Med LiFePO4-batteri. Körstil, underlag samt brukarvikt påverkar den maximala körsträckan.
3. Maximal backtagningsförmåga kan påverkas av underlaget som E Walk framförs på.
4. E-Walk tål en maximal totalvikt på 180 kg (E-Walk + Användare + Rullstol + Bagage). Bekräfta dock de detaljerade specifikationerna, inklusive ramstyrka, med rullstolstillverkaren. För att fastställa en specifik brukarprofil, använd även ”Viktkalkylatorn” på Decons webbplats, www.deconmobility.com/se

Omfattning av leveransen

I leveransen av E-Walk ingår följande:

A E-Walk basenhet
B E-Walk styrenhet
C Brukarmanual
D Laddare inkl. kablage

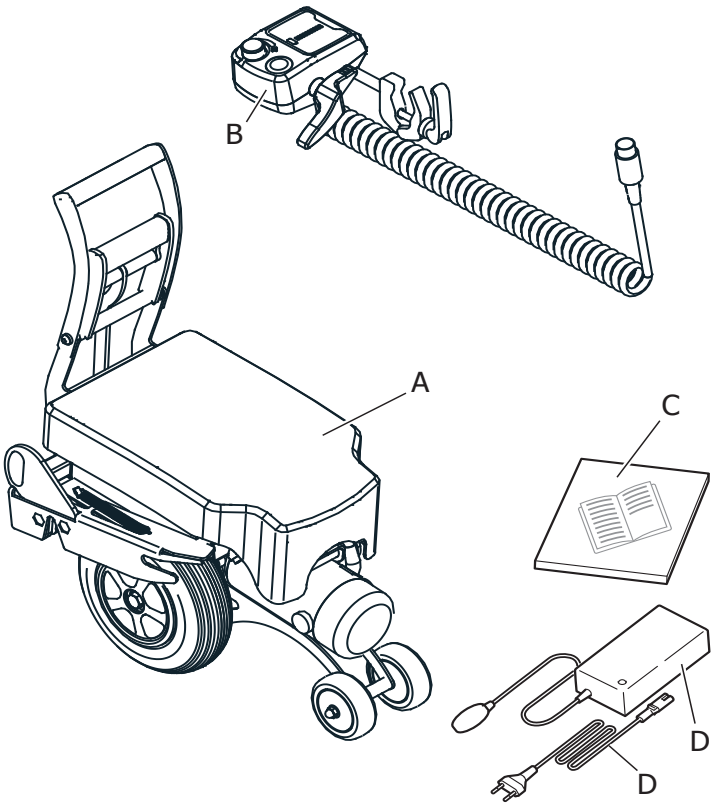

Monteringsset

INFO

För att montera E-Walk på en rullstol krävs ett monteringsset, vilket beställs separat och inte ingår i leveranser av E-Walk.

Översikt E-Walk

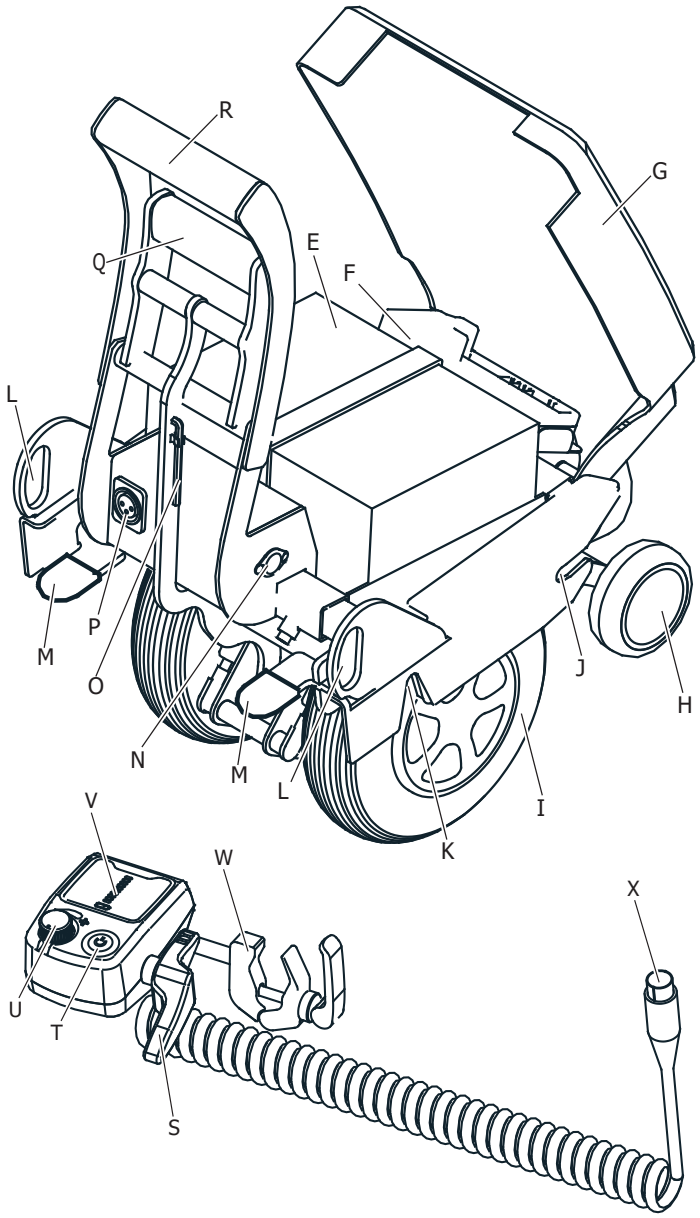

E	Batteri	O	Insexnyckel
F	S-Drive motorstyrning	P	Laddningsuttag
G	Batterikåpa	Q	Nedre handtag
H	Främre hjulpar	R	Övre handtag
I	Drivhjul	S	Gasregalge
J	Främre infästning	T	Huvudbrytare
K	Bakre infästning	U	Hastighetsreglering
L	Förankringspunkt vid transport	V	Batteriindikering
M	Frigör pedal	W	Klamma för fastsättning
N	Uttag styrkontroll	X	Kontakt styrkontroll

Att använda E-Walk

VARNING!
Före start, säkerställ att säkerhetskontrollen före användning har genomförts och att E-Walk är redo för säker drift.

VARNING!
Rullstolens länkhjul ska ha en diamter på minst 150 mm för att minimera belastning på dessa när E-Walk används.

VARNING!
Tippskydd måste alltid vara monterade på rullstolen och vara i aktivt läge när E-Walk används.

FÖRSIKTIGHET!
Mer avancerade rullstolar med sits/rygg tiltfunktioner kan ibland inte utnyttjas till fullo då tiltfunktionerna kan hindras av E-Walk. Iakta försiktighet vid användning av dessa funktioner så att E-Walk inte skadas.

Monteringsset

Det krävs att rullstolen är försedd med monteringsset för E-Walk för att du ska kunna montera E-Walk till rullstolen. Monteringssetet består av två sidoplattor med tillhörande infästningsmaterial. På sidoplattorna sitter pinnar [AA&AB] som basenheten fäster in mot. Monteringsanvisning för respektive monteringsset ska följas, information om vilka rullstolsmodeller E-Walk kan monteras på återfinns på Decons hemsida, www.decon.se

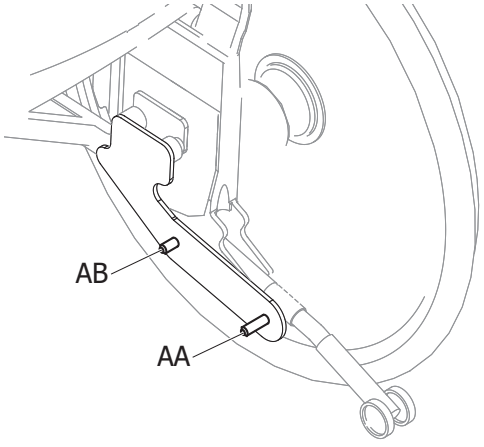

VARNING!
För att montera E-Walk till en rullstol krävs ett monteringsset som beställs separat och ingår inte i leveranser av E-Walk. Monteringssetet ska vara monterat av en utbildad tekniker.

Anpassning av sittbredd

E-Walk basenhet kan anpassas till olika bredd på rullstolar. Insexnyckel [O] för breddjustering sitter monterad på basenheten. Justering till olika bredder på rullstolar sker genom att lossa ställskruvarna [Y] med hjälp av Insexnyckel [O] för breddjustering och sedan justera sidostyckena [Z]. Vid justering placera E-Walks basenhet mellan sidoplattorna på rullstolen och justera sedan sidostycken [Z] så att dem ligger an mot sidoplattorna på rullstolen. Kontrollera att E-Walks basenhet är centrerad mellan sidoplåtarna och dra sedan åt alla ställskruvar [Y].

Sidostyckena [Z] finns i följande utföranden:

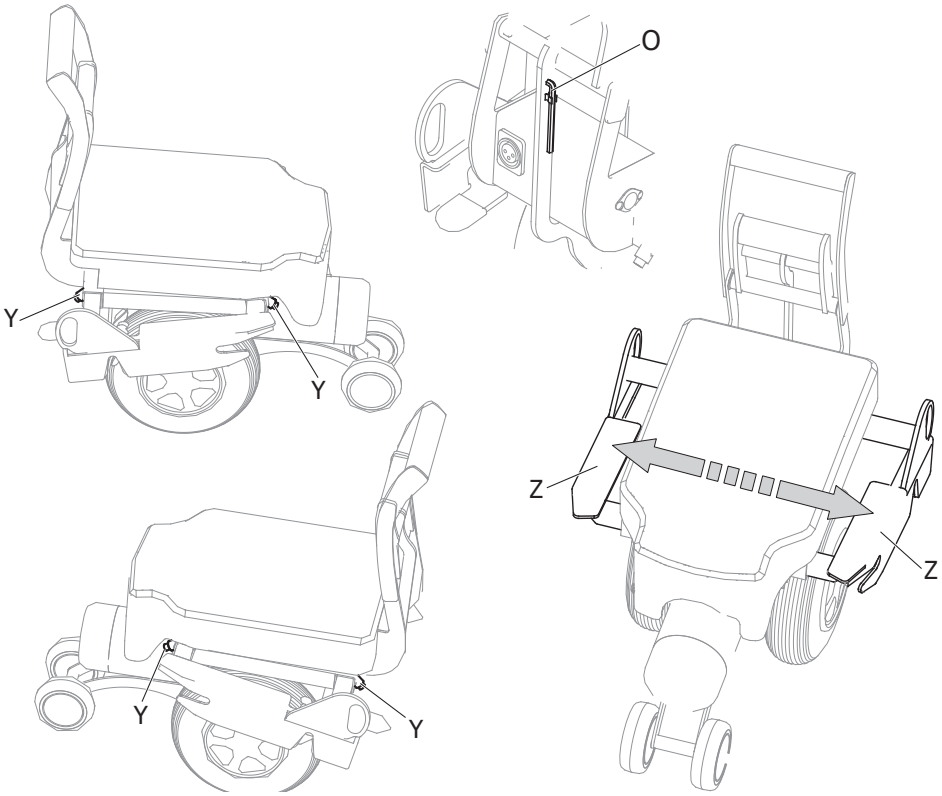

Infästningsmått: 292-440mm	Artikelnummer: 350165A
Infästningsmått: 407-560mm	Artikelnummer: 350165B
Infästningsmått: 527-680mm	Artikelnummer: 350165C
Infästningsmått: 256,5-416mm	Artikelnummer: 391165
Infästningsmått: 254-416mm*	Artikelnummer: 391165

* För att uppnå infästningsmått 254mm så får främre infästningspinne [AB] inte vara längre än 9mm.

INFO Infästningsmåttet räknas ut genom att ta rullstolens sittbredd minus 90mm.

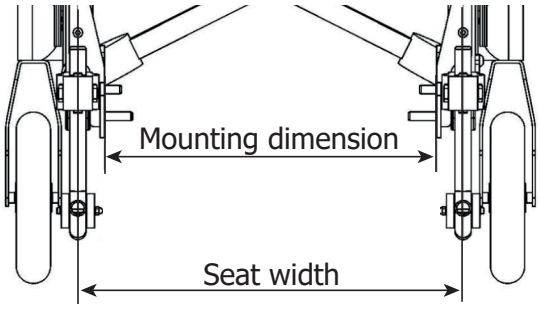

Fastsättning av basenhet på rullstol

Basenheten kan med några fåtal handgrepp kopplas fast på rullstolen utan användning av verktyg. Detta görs i följande steg.

1. Aktivera rullstolens parkeringsbromsar

2. Greppa det övre handtaget [R] och rulla basenheten på det främre hjulparet [H] in under rullstolen så att den främre infästningen [J] går förbi de bakre pinnarna [AA] på monteringsplattorna.

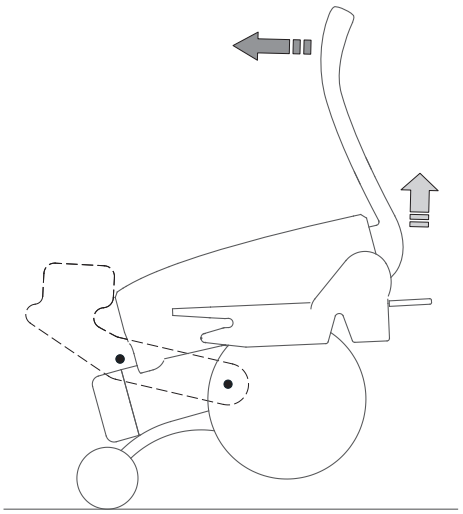

3. Se till att den främre infästningen [J] på basenheten greppar de främre pinnarna [AB] på monteringsplattorna och sänk ned basenheten över de bakre pinnarna [AA] så att den bakre infästningen [K] på basenheten greppar tag om de bakre pinnarna [AA] och det hörs ett ***klick***.

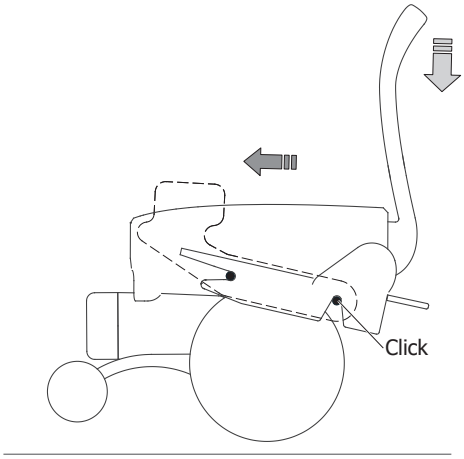

4. Sänk ned basenhetens drivhjul [I] genom att greppa det nedre handtaget [Q] och fälla detta nedåt.

 VARNING!

Var försiktig så att du inte klämmer hand eller fingrar när handtaget för att sänka ned eller fälla upp drivhjulet används. Håll i handtaget under hela rörelsen.

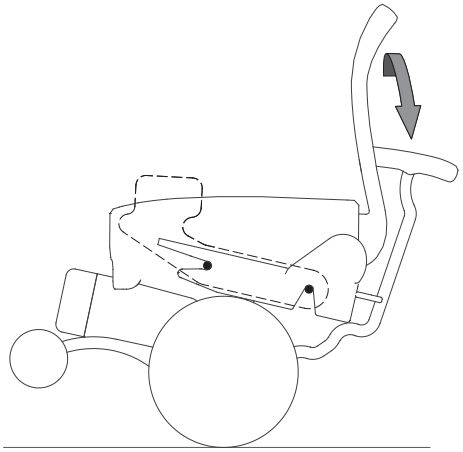

Borttagning av basenhet på rullstol

Basenheten kan med några fåtal handgrepp kopplas loss från rullstolen utan användning av verktyg. Detta görs i följande steg.

1. Aktivera rullstolens parkeringsbromsar

2. Fäll upp basenhetens drivhjul [I] genom att greppa det nedre handtaget [Q] och fälla detta uppåt.


VARNING!

Var försiktig så att du inte klämmer hand eller fingrar när handtaget för att sänka ned eller fälla upp drivhjulet används. Håll fast i handtaget under hela rörelsen.

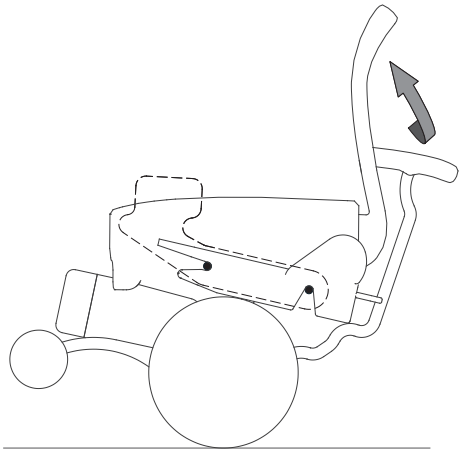

3. Tryck ned någon av release pedalerna [M] och lyft basenehten med hjälp av det övre hantaget [R] så att den lossar från monteringsplattans bakre pinne [AA].

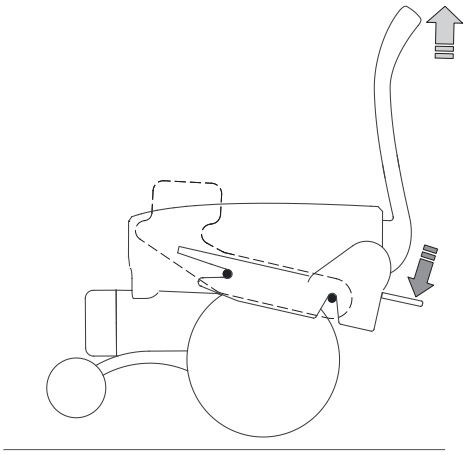

4. Dra nu ut basenheten ur dess fäste på rullstolen.

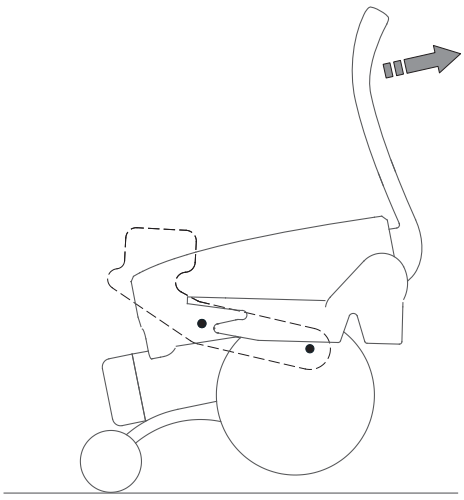

Montering av styrenhet

Allmänt
Styrenheten kan monteras på rullstolens handtag eller ram i några få enkla steg utan verktyg. Klamman för fastsättning [W] öppnas och stängs genom att skruva på låsspaken [AC]. För att spänna fastklamman [W] på rullstolens körhandtagskruva låsspaken [AC] medurs och avsluta med att dra ut låsspaken [AC] och vrid den till önskat läge. Klamman för fastsättning [W] kan monteras både uppåt och nedåt beroende på om tex rullstolen är utrustad med bromshandtag, se bild för exempel på de olika monteringsalternativen. Som standard är styrkontrollen anpassad för att monteras på rullstolens högra körhandtag.

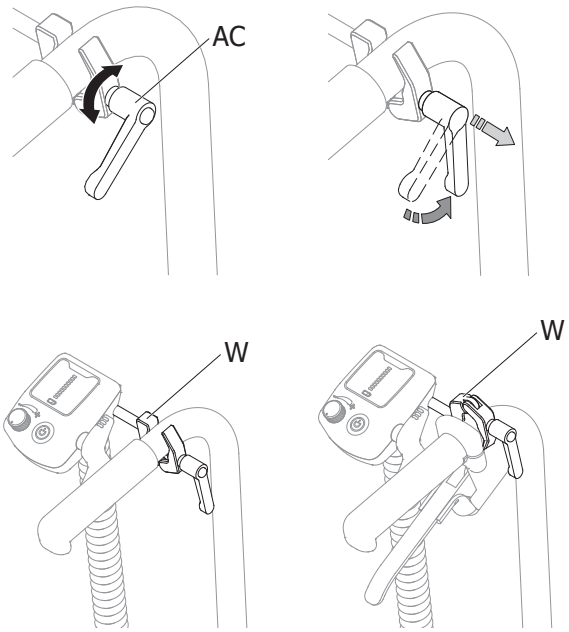

Inställning
Styrkontrollens postion kan justeras både i vinkel och sida för att passa den aktuella rullstolsmodellen och användaren. Båda inställningarna görs genom att lossa på skruvarna [AD] som sitterpå styrkontrollens undersida, använd insexnyckeln [O]. Efter att inställningen är klar, dra åt skruvarna.

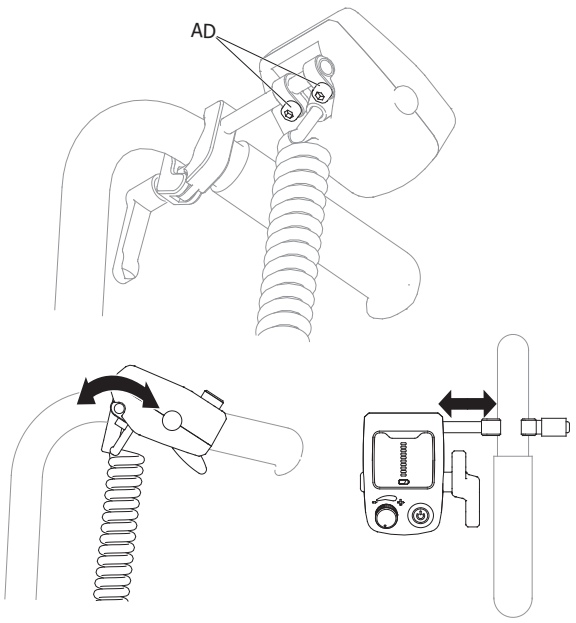

VARNING!

Vid montering av styrkontrollen kontrollera att dess körreglage löper fritt och inte tar i eller ligger emot någon del på rullstolen. Om gasreglaget fastnar i eller ligger an mot någon del kan det haka upp sig och en olycka kan inträffa.

Att köra E-Walk

VARNING!

Användaren ska ha läst igenom och förstått manualen och ha förståelse för de olika reglagen och användargränssnitten som E-Walk är utrustad med.

VARNING!

Innan patienten tar plats i rullstolen eller ska lämna rullstolen måste rullstolens bromsar aktiveras och E-Walk vara avstängd så att rullstolen inte kan rulla iväg.

VARNING!

E-Walk får under inga omständigheter styras av patienten som sitter i rullstolen.

Körtips

Följande tips kan bidra till bättre kontroll och komfort vid drift av E-Walk

INFO Justera körhastigheten till en nivå som känns säker för både den som kör och personen i rullstolen. Sänk hastigheten när du kör i uppförs- eller nedförsbacke för att behålla kontrollen. När du frigör gasreglaget stannar E-Walk.

INFO Vid körning på ramper rekommenderas att köra framåt i uppförsbacke och backa i nedförsbacke.

INFO Använd sänkta eller sluttande trottoarkanter när det är möjligt. Undvik höga hinder och välj vägar med jämna övergångar.

INFO När du kör över små hinder eller låga trottoarkanter (< 8 cm), sänk hastigheten och luta rullstolen något innan du passerar hindret

. **INFO** Körning i sluttningar kan påverka den sittandes sittposition. Var uppmärksam på balans och stabilitet under drift.

INFO Vid manuell användning av rullstolen utan motorassistans, säkerställ att E-Walk är inställd på frikopplat läge.

INFO Stäng alltid av E-Walk när du lämnar rullstolen utan uppsikt.

För att köra E-Walk måste du först ha anslutit E-Walks basenhet till rullstolen enligt avsnittet ”Montering av basenheten på rullstolen” och monterat styrenheten enligt avsnittet ”Montering av styrenheten”.

1. Aktivera rullstolens parkeringsbromsar

2. Koppla in styrkontrollen i basenhetens uttag [N].

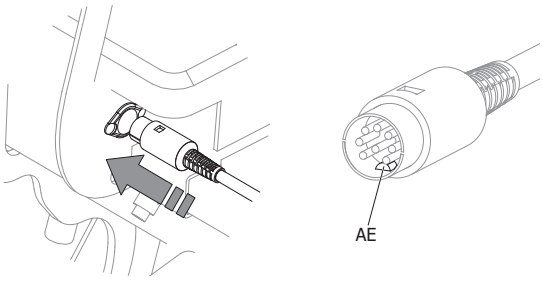

INFO I kontakten på styrkontrollen finns en styrpinne [AE], denna ska peka nedåt.

3. Tryck in huvudbrytaren [T] på styrkontrollen. Lampan i huvudbrytaren lyser nu grönt och batteriindikatorn [V] lyser upp med fast sken.

4. Maximal hastighet regleras med hjälp av hastighetsregleringen [U]. Denna vrids mot “+” för att öka maximal hastighet och mot “-” för att minska maximal hastighet.

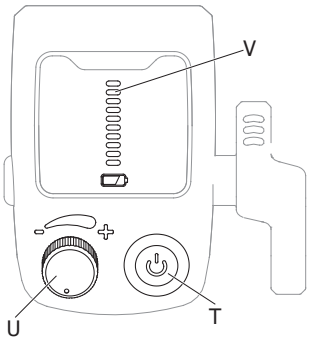

VARNING!

Börja med en låg hastighet som känns trygg för både dig som användare och patienten. Öka sedan hastigheten långsamt till önskad gånghastighet.

VARNING!

Undvik att ge kommandon för plötslig start eller för att stanna tvärt. Plötsliga rörelser hos rullstolen kan orsaka att personen i rullstolen tappar balansen, vilket kan leda till fall eller skada. Innan du använder E-Walk, säkerställ att den sittande personen sitter korrekt och är förberedd innan du startar eller stannar.

5. Frigör rullstolens parkeringsbromsar.

6. Körning frammåt sker genom att vrida/ trycka körreglaget [S] medurs. Det finns två punkter på körreglaget som kan användas antingen var för sig eller samtidigt för körning framåt.

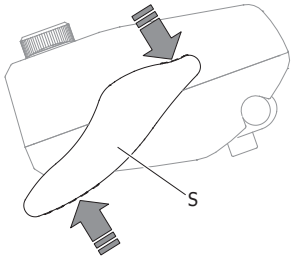

7. Körning bakåt sker genom att vrida/ trycka körreglaget [S] moturs på den bakre delen av reglaget.

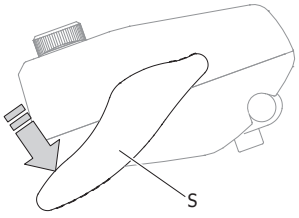



VARNING!

Häng inte föremål (väskor, kassar etc.) i närheten av styrkontrollen! Om dessa föremål kommer i kontakt med styrkontrollens körreglage kan E-Walk oavsiktligt komma i rörelse.



VARNING!

Bromssträckan i sluttningar kan vara avsevärt längre än på plan mark.



VARNING!

Det är inte tillåtet att köra E-Walk på sluttningar eller ramper med en lutning som överstiger 6 grader (10,5 %) när brukarvikten är 150 kg.



VARNING!

Unvik att köra där underlaget är mjukt eller ojämnt (t.ex. sand, lera, snö, is eller genom djupa vattenpölar). Vi rekomenderar att E-Walk används endast på slätt och fast underlag.



VARNING!

Vid körning eller parkering på halt underlag eller i lutande terräng kan E-Walks hjul slira.



VARNING!

Använd inte E-Walk nära enheter som alstrar starka radiovågor. Om E-Walk befinner sig nära en radiovågskälla och börjar fungera onormalt, stäng omedelbart av strömmen, och förflytta dig från den aktuella platsen. Om mobil ska användas i direkt anslutning till rullstolen ska E-Walk stängas av.

De svaga elektromagnetiska vågor som E-Walk avger kan påverka andra elektroniska enheter, till exempel automatiska dörrar och stöldskyddssystem av den typ som används i butiker. I detta fall, stäng av E-Walk och kör rullstolen manuellt.

Transport och förvaring av E-Walk

VARNING!

E-Walk kan transporteras hopkopplad med rullstolen, använd då de markerade lastsäkringspunkterna för att transportsäkra E-Walk. Rullstolen ska transportsäkras i dess egna lastsäkringspunkter, se rullstolstillverkarens anvisning.

Lasta E-Walk

1. Slå av strömmen.
2. Ta ur batteriet från E-Walk för att förhindra att strömmen plötsligt slås på vid förvaring eller transport.
3. Lasta in E-Walk i bilen.
   a. Lyft E-Walk i det övre handtaget [R] och det främre paret hjul [H] vid lastning.
   b. Var försiktig så inte basenheten skadas vid lastning.
4. Säkra E-Walk.
   a. Säkra E-Walk i dess transportfästen [L] för att förhindra att den rör sigunder färd och träffar omgivande föremål.

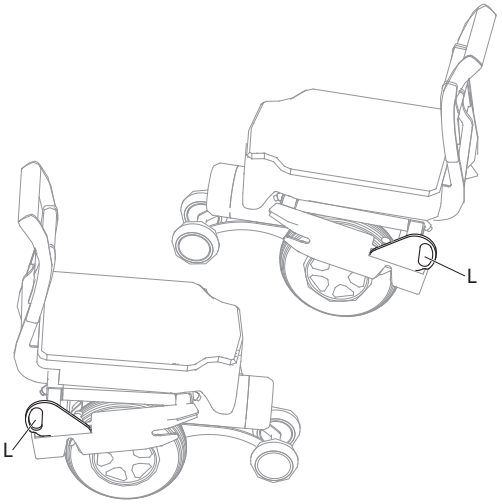

Tips vid lastning

- Produkten innehåller känsliga elektronikdelar. Utsätt inte produkten för kraftiga, riktade stötar eller slag.
- Lasta så upprätt som möjligt.
- Om du lastar E-Walk så att den ligger ned, se till att basenhetens delar inte kan ta skada innan du lastsäkrar.

Tips vid lastsäkring

- Lastsäkra E-Walk med spännband och placera stötdämpande material under och runt E-Walk.

Ombordstigning på flygplan

När du beställer en flygresa bör du alltid informera flygbolaget i förväg om att du ska ta med dig en elektrisk drivenhet till rullstol och följa deras instruktioner. Ge flygbolaget detaljerad information om detta i samband med bokningen. Vid flygresor måste blybatteriet (gel) användas med följande specifikationer:

Beskrivning:	Blybatteri E-Walk
Artikelnummer:	MCG201-1
Spänning:	24 V (2X12V)
Kapacitet:	12 Ah (288 Wh)
Typ:	Gel

Förvara E-Walk

1. Slå av strömmen.
2. Förvara E-Walk på en plats med normal inomhustemperatur och låg luftfuktighet.
3. För att torka av smuts eller fläckar före förvaring, använd en hårt urvriden trasa.

Om E-Walk inte ska användas under en längre period, mer än 3 månader, kontrollera var tredje månad att E-Walk fungerar korrekt.



VARNING!

Förvara inte E-Walk där den kan bli blöt av regn eller på platser med hög luftfuktighet.



VARNING!

Undvik förvaring i direkt solljus eller på platser där temperaturen kan bli hög.

Långtidsförvaring av E-Walk (mer än 3 månader)

1. Slå av strömmen.
2. Förvara E-Walk på en plats med normal inomhustemperatur och låg luftfuktighet.
3. För att torka av smuts eller fläckar före förvaring, använd en hårt urvriden trasa.
4. Ladda batteriet tills sex staplar visas på styrenhetens batteriindikator [V] innan förvaring. Kontrollera var tredje månad att spänningen i batteriet inte har sjunkit till en för låg nivå. Om en eller ingen batteristapel visas, ladda batteriet till sex staplar igen.

Efter långtidsförvaring av E-Walk måste följande kontrolleras och utföras innan den tas i bruk:

- Batteristatus, ladda vid behov.
- Kontrollera att kablar och kontakter är oskadade och anslutna.
- Slå på kraften till E-Walk och kontrollera styrenhetens funktioner (innan du använder den tillsammans med en rullstol).



VARNING!

Förvara inte E-Walk där den kan bli blöt av regn eller på platser med hög luftfuktighet.



VARNING!

Undvik förvaring i direkt solljus eller på platser där temperaturen kan bli hög.

Batteri och laddare

E-Walk är som standard utrustad med ett LiFePO4-batteri på 24 V/18 Ah. Som alternativ kan E-Walk köpas med underhållsfria blybatterier av geltyp på 24 V/12 Ah (2 × 12 V).

VARNING!

Använd endast batterier som godkänts av tillverkaren. Installation av ett batteri som inte är godkänt eller kompatibelt kan leda till funktionsfel eller osäker drift av produkten. Felaktiga batteriegenskaper kan leda till överhettning, frigöra farliga gaser eller orsaka brand under laddning eller användning. Detta kan orsaka allvarliga personskador eller skador på omgivningen.

Omgivningstemperaturer för batteriet

Vid användning på E-Walk	-25°C till +50°C
För förvaring, borttagen från E-Walk	10°C till +25°C
Vid laddning	5°C till +30°C

E-Walk levereras med en extern laddare.

Laddare för LiFePO4-batteri	Typ 2840, 8-cells LiFePo4-batteriladdare
Laddare för blybatteri	Typ 2440 / MCG2002, blybatteriladdare

Laddaren är endast avsedd för användning inomhus och har kapslingsklass IP41. Laddarens kontakt har följande stiftkonfiguration

Stift 1 Positiv (+)

Stift 2 Negativ (-)

Stift 3 Spärr

VARNING!

Laddaren är avsedd endast för inomhusbruk. Utsätt inte laddaren för regn eller andra fuktkällor.

VARNING!

Transportera inte laddaren på rullstolen.

Laddning av batteriet för E-Walk sker med batteriet placerat i basenheten. Laddaren för E-Walk är utrustad med en lampa som visar laddningsstatus. När laddaren är ansluten till vägguttaget och lampan visar grönt ljus kan laddaren anslutas till ladduttaget. När laddaren är ansluten till ladduttaget och batteriet laddas visar laddaren rött ljus.

När batteriet är fulladdat lyser lampan grönt. Ett helt urladdat batteri kan ta upp till 4 timmar att ladda till full kapacitet.

Sätt att koppla bort batterisystemet

Öppna batteriluckan [G] och lokalisera batterikontakten [AG]. Koppla bort batterisystemet genom att trycka ned låsmekanismen [AH] och samtidigt dra isär de två kontakterna.

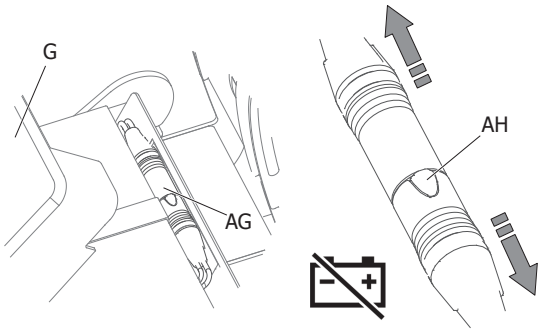

Batteriindikator

E-Walk-styrenheten är utrustad med en batteriindikator [V] som visar batteriets aktuella laddningsnivå. Innan du använder E-Walk under en längre tid rekommenderas det alltid att ladda batteriet fullt.

LiFePO4-batteri (MCG4755)



Fulladdat batteri



Batteri nära urladdning, cirka 1 km återstående körsträcka

Blybatteri (MCG4055)



Fulladdat batteri



Delvis urladdat batteri



Batteri nära urladdning, cirka 1 km återstående körsträcka

INFO

Batteriets livslängd varierar beroende på användning och förvaringsförhållanden, körförhållanden, temperatur och laddningsmetod. Batterier är förbrukningsvaror. Om sträckan du kan köra på en laddning blir betydligt kortare bör du överväga att byta ut batteriet mot ett nytt.

Laddning av E-Walk-batteri

1. Anslut laddaren till ett vägguttag.
2. Kontrollera att lampan på laddaren lyser grönt.
3. Öppna skyddslocket till laddningsuttaget på basenheten och anslut laddaren till uttaget. Se till att klacken på kabelkontakten [AF] passas in i spåret på uttaget.

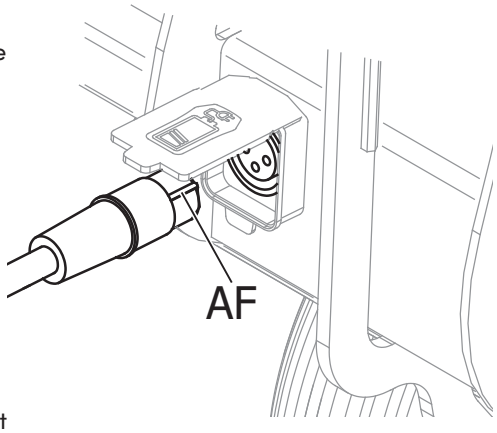

INFO

Kontrollera att lampan på laddaren lyser rött. Detta indikerar att laddning pågår.

INFO

Kontrollera alltid laddningsindikatorn för att säkerställa att laddningen har startat och pågår. Om laddningen avbryts eller inte startar korrekt kan batteriet förbli endast delvis laddat. Detta kan leda till minskad räckvidd eller till att rullstolen inte fungerar som förväntat.

4. När laddningen är klar, koppla bort laddaren från E-Walk och vägguttaget

Batteriförvaring

Förvara batterierna på en sval och torr plats (en plats med en temperatur på 10–25 °C är optimal för förvaring). Om du planerar att inte använda E-Walk under en längre tid (en månadeller längre), ladda batteriet tills sex av staplarna visas på styrkontrollens batteriindikator [V] innan du förvarar det. Kontrollera var tredje månad att spänningen i batteriet inte har sjunkit till en för låg nivå. Om en eller ingen batteristapel visas, ladda upp batteriet till sex staplar igen.

VARNING!

Undvik förvaring i direkt solljus eller på platser där temperaturen kan bli hög.

Skötsel

Rengöring

Om E-Walk blir smutsig vid normal användning, rengör E-Walk med en fuktig, väl urvriden trasa. Om E-Walk är hårt nedsmutsad använd en handduk och ett neutralt rengöringsmedel. Se till att inget rengöringsmedel blir kvar på E-Walk efter rengöring.

! FÖRSIKTIGHET!
Spola aldrig E-Walk med en vattenslang eller högtryckstvätt. Använd inte ångtvätt för att tvätta rent E-Walk. De elektroniska enheterna kan ta skada vilket kan leda till allvarliga funktionsstörningar.

! FÖRSIKTIGHET!
Rengör inte med lösningsmedel såsom bensin eller thinner. Detta kan skada lacken och plastdelarna på E-Walk.

INFO
E-Walk desinficeras lämpligen genom att använda en trasa med alkohol.

Korrosion

Alla delar av E-Walk som kan utsättas för korrosion är tillverkade av aluminium, rostfritt stål eller stål. Materialen och övergångarna mellan materialen har ytbehandlats, därför finns det ingen ökad risk för korrosion. Oavsett detta bör du alltid torka av våta eller fuktiga ytor på E-Walk med en trasa efter användning.

Reparationer

- Användaren får inte själv reparera eller utföra service av E-Walk.
- Användaren får inte själv ta bort och skicka delar av E-Walk till återförsäljaren för reparation.
- Vid behov av reparation kontakta din återförsäljare även om felet är av mindre allvarlig art.
- Om delar är skadade eller saknas, kontakta omedelbart återförsäljaren. Lämna in E-Walk till återförsäljaren för att få delar utbytta eller reparerade.
- För normalt underhåll, reparation eller service, kontakta alltid återförsäljaren. Om E-Walk inte repareras eller alla delar inte används vid montering kan användaren, personer i dess omgivning eller egendom skadas.
- För att utföra reparationer och service använder återförsäljaren service-manualen, reservdelskatalogen och annan dokumentation. Denna dokumentation är inte tillgänglig för användaren och allmänheten.

Säkringsbyte

Det finns två utbytbara säkringar på E-Walk. Den ena är en huvudsäkring på 25A som är placerad när batterikontakten under batterikåpan [G]. Den andra säkringen för styrkontrollen är placerad ovanpå S-drive motorstyrningen [F] och är på 2A.

Underhåll och regelbundna kontroller

Följande kontroller ingår i det regelbundna underhållet och ersätter inte den säkerhetskontroll före användning som beskrivs i avsnittet Säkerhet.

Före varje färd: Kontrollera att däcken är oskadade. Mönsterdjupet ska vara minst 1 mm. Defekta eller slitna däck måste bytas ut av återförsäljaren. **Varje månad:** Kontrollera om det finns glapp eller slitage i det nedre handtaget [Q] på basenheten och dess mekanism. Slitna delar måste bytas ut av återförsäljaren. **Årligen eller vid behov:** Kontrollera basenhetens skruvar och muttrar och dra åt dem om de sitter löst.

Smörj leder och hjulaxlar med lämpligt fett.

Viktigt: Om något fel, någon skada eller onormal funktion upptäcks vid dessa kontroller, använd inte E-Walk förrän problemet har åtgärdats.

Felsökning

Om systemet är helt strömlöst:

1. Kontrollera att kontakten till styrkontrollen är korrekt monterad i basenheten
2. Kontrollera On/off-knappen
3. Kontrollera att batteriet är laddat
4. Kontrollera säkringarna

Återanvändning

När E-Walk ska överlåtas till ny användare, måste även alla tekniska underlag överlämnas. Produkten måste rengöras av fackman, desinficeras samt genomgå service.

Avfallshantering

När E-Walk har tjänat ut och ska skrotas kontaktar du de lokala myndigheterna för att få information om återvinning och följer deras instruktioner.

Alternativt kan du kontakta din återförsäljare för återvinning av din förbrukade E-Walk med tillhörande batteri.

Felkoder

	Batteriet måste laddas eller så är kopplingen till batteriet dålig. Kontrollera anslutningen till batteriet. Om den är bra kan du försöka ladda batteriet.
	Anslutningen till motorn är dålig. Kontrollera alla anslutningar mellan motorn och manöverenheten.
	Det har blivit kortslutning mellan motorn och batteriet. Kontakta servicerepresentanten.
	Används inte.
	Används inte.
	Manöverenheten hindras från att köra E-Walk. Detta kan bero på att batteriladdaren är ansluten.
	Det är något fel på gasen. Se till att gasen är i viloläge innan du startar E-Walk.
	Det är något fel på gasen. Se till att alla kopplingar sitter stadigt.
	Parkeringsbromsen är dåligt ansluten. Kontrollera kopplingen mellan parkeringsbromsen och motorn, och se till att kopplingarna till manöverenheten sitter stadigt.
	Styrkontrollen har utsatts för alltför hög spänning. Det orsakas vanligtvis av dålig batterikoppling. Kontrollera batterianslutningarna. Styrkontrollen är inte i sitt ”noll läge” vid påsättning av strömbrytaren.

Decon Wheel AB
Södra Ekeryd 119, 314 91 Hyltebruk
Tel: +46 (0)345 40880
Fax: +46 (0)345 40895
E-post: info@decon.se

decon mobility